Unit : mm(millimeter)

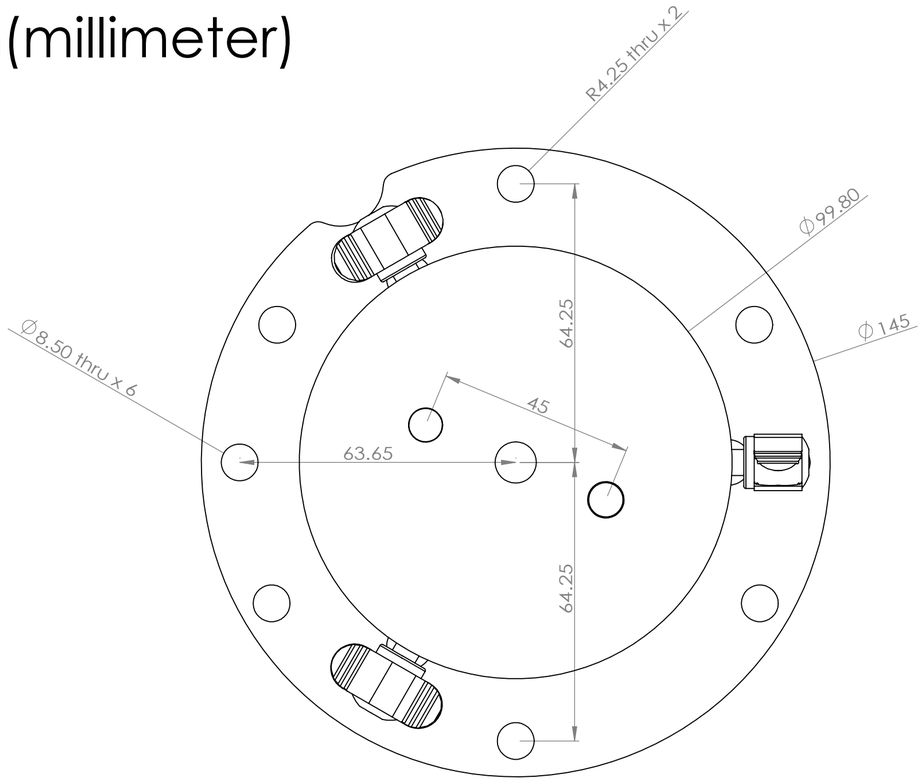

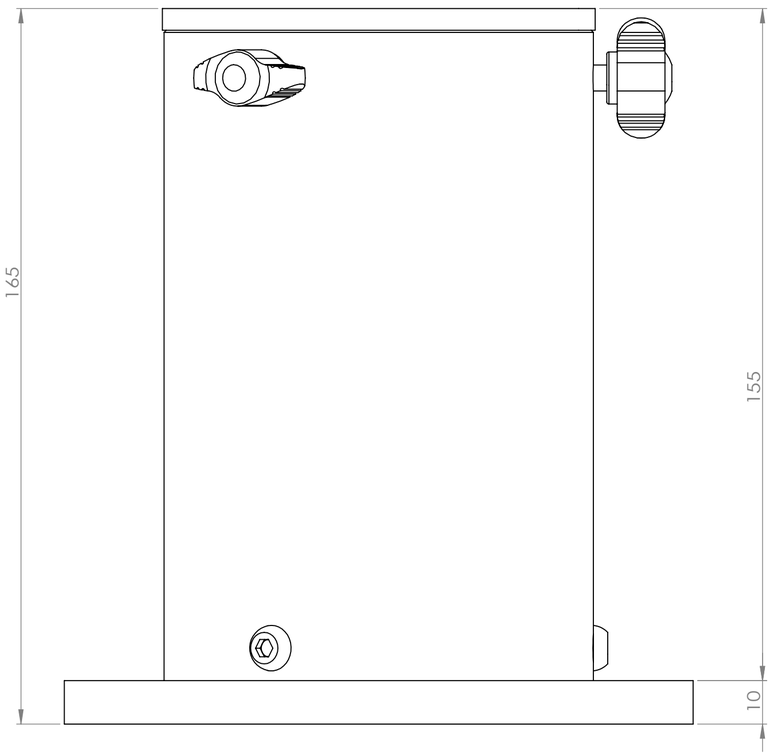

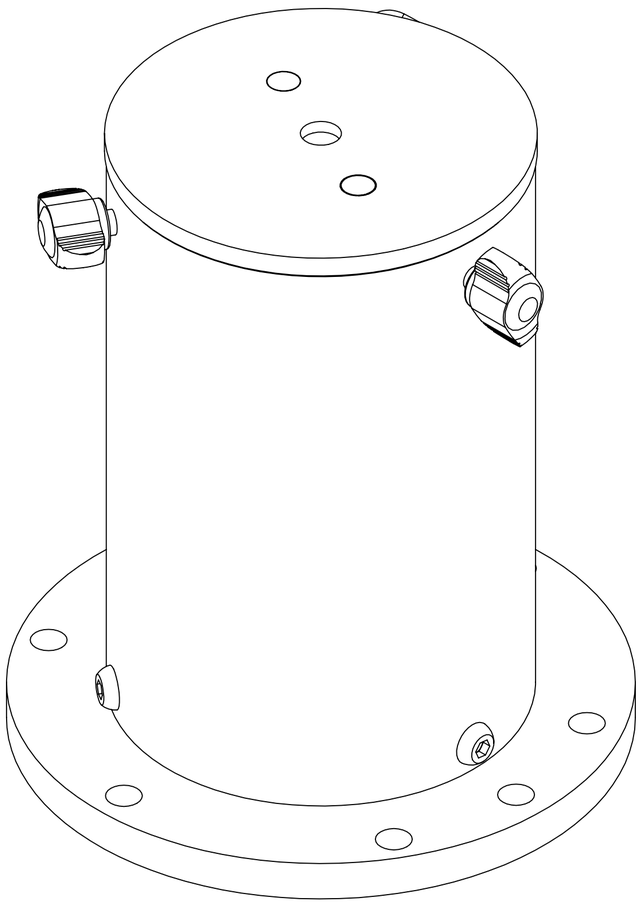

별도의 설정을 하지 않은 경우: 치수는 밀리미터로 표시 표면 거칠기: 공차: 선형: 각도:	표면 거칠기:			날카로운 모서리 제거 및 디버링(Deburr)	도면의 배율을 변경하지 마시오.	수정본
	이름	서명	날짜		제목:	
작성						
검사						
승인						
제조						
Q.A				재질:	도면 번호	A3
					HalfPier_T-110_T-130_ACCHP07	
				무게:	배율:1:1	시트 1 OF 1